XTAR®

BC4

Type-C 1.5V Li-ion/1.2V Ni-MH Battery Charger

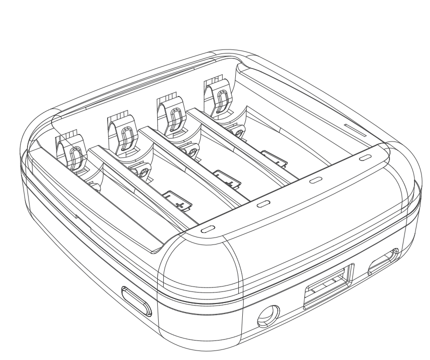

English
Deutsch
Français
Lingua Italiana
中文
Español
Ελληνικά
Türkçe
Русский
日本語
Polski

Shenzhen XTAR Electronics Co., Ltd
Address: 5th Floor, No.77 Xinhe Rd, Shangmugu,
Pinghu Area, Longgang District, Shenzhen,
Guangdong, China 518111
Tel/Fax: (+86)755-25507076
Email: info@xtar.cc
Website: www.xtar.cc

Facebook WeChat

V1

English-BC4
Type-C 1.5V Li-ion/1.2V Ni-MH Battery Charger

Introduction
A multi-functional charger that applies to 1.5V Li-ion batteries and 1.2V Ni-MH batteries, with three functions including charging, LED lighting and USB output power supply.

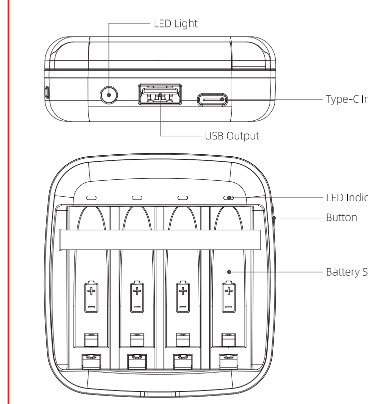

Apply to:
1.5V Li-ion/IMR/INR/ICR and 1.2V Ni-MH AA/AAA batteries.

Specification

Model	BC4
Input	DC 5V 2A
Constant Current	0.5A x 4
USB Output	5V 1A
End-of Charge Current	≤100mA
Operating Temperature	0-40℃

Operation
Ⅰ. Charging Function
Connecting power supply and inserting batteries, the charger will automatically start charging.

Ⅱ. 0V Activation Function
Inserting batteries, the charger will automatically detect and activate the revivable batteries.

III. LED Light
Inserting four batteries with power into the charger, long-press the button for 2s to turn the light on, and then long-press for 2s again to turn off.

IV. USB Output
When the charger is not charging, insert four batteries with power into the charger, press the button to turn on the USB output to power the external device.

Note:
BC4 can be used to discharge AA / AAA dry batteries, but it cannot be used to charge them, nor can it be used to charge and discharge 3.6V / 3.7V Li-ion batteries.

Indicator Color Meaning
Green: standby/fully charged/discharging
Red: charging/activating
Note: When discharging, the green indicators represent the power of the batteries. Because of the characteristics of the constant voltage output of 1.5V Li-ion batteries, four green lights are always on during discharging.

Warranty
Please take the product (with warranty number) and receipt to local dealer to get after-sales service.
● 15 days free replacement.
● 24 months free repair. If problems occur after 24 months, we will offer free repair service but charge for parts used. The dealer will inform you the repair fee before repair.
● Lifetime technical support will be offered.

Note:
1. Artificial damage is not included in the warranty.
2. You are recommended to register and login to www.xtar.cc to get the member service.
3. If there is any question, please contact our after-sales email address: service@xtar.cc (for the global market), or serviceus@xtar.cc (for the US market).

Anti-Fake
1.Scratch the anti-counterfeiting label on the package to get an 18-digit number.
2.Input the number into the query page on www.xtar.cc (Contact Us - Anti-fake).

Warning
1. When the power supply is insufficient, the charger will reduce the charging current correspondingly.
2. The charger can only charge 1.5V Li-ion/IMR/INR/ICR and 1.2V Ni-MH AA/AAA batteries. Do not charge unsuitable batteries, such as 3.6V/3.7V Li-ion batteries and dry cells, with the charger.
3. Due to the difference in battery discharge performance and capacity, when using USB output function, please use the same type, the same brand, and the similar condition of AA batteries. It's not recommended to use different types of batteries for discharging. For a better using performance, it's not recommended to use AAA batteries for discharging.
4. Keep the charger away from humidity, water, and excessive dust.
5. Children should use the charger accompanied by an adult.
6. Do not disassemble or use the charger if it is damaged.
7. For more and updated info, please visit www.xtar.cc.

Deutsch-BC4
1,5-V-Li-Ionen- / 1,2-V-Ni-MH-Ladegerät Typ C

Einleitung
Ein multifunktionales Ladegerät für 1,5-V-Li-Ionen-Akkus und 1,2-V-Ni-MH-Akkus mit drei Funktionen: Laden, LED-Beleuchtung und USB-Ausgangsstromversorgung.

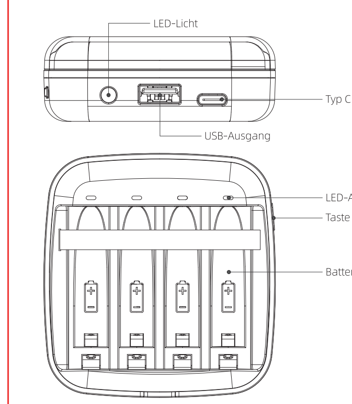

Zur Verwendung für
1.5V Li-ion/IMR/INR/ICR and 1.2V Ni-MH AA/AAA-Batterien.

Leistungsbeschreibung

Modell	BC4
Input	DC 5V 2A
Ladestrom	0.5A x 4
USB-Ausgang	5V 1A
Ladeschlussstrom	≤100mA
Betriebstemperatur	0-40℃

Inbetriebnahme
1.Ladefunktion
Legen Sie die Batterien ein und verbinden Sie das Gerät mit dem Strom. Es wird sofort anfangen zu laden.

2.0V Aktivierungsfunktion
Beim Einlegen der Batterien erkennt und aktiviert das Ladegerät automatisch die wiederbelebbare Batterien.

3.LED-Licht
Legen Sie vier Batterien mit Strom in das Ladegerät ein, drücken Sie die Taste 2 Sekunden lang, um das Licht einzuschalten, und drücken Sie dann erneut 2 Sekunden lang, um das Gerät auszuschalten.

4.USB-Ausgang
Wenn das Ladegerät nicht aufgeladen wird, legen Sie vier Batterien mit Strom in das Ladegerät ein und drücken Sie die Taste, um den USB-Ausgang einzuschalten und das externe Gerät mit Strom zu versorgen.

Achtung:
BC4 kann zum Entladen von AA / AAA-Trockenbatterien verwendet werden, jedoch nicht zum Laden und nicht zum Laden und Entladen von 3,6-V- / 3,7-V-Li-Ionen-Batterien.

Bedeutung der Anzeigefarben
Grün: Standby / voll geladen / entladen
Rot: Ladezustand /Aktivierungszustand
Achtung: Beim Entladen der Batterien stehen die grünen Anzeigen für die Leistung der Batterien. Aufgrund der Eigenschaften des konstanten Spannungsausgangs von 1,5-V-Li-Ionen-Batterien leuchten während des Entladens immer vier grüne Lichter.

Garantie
Bitte bringen Sie das Produkt mit der Garantienummer und Ihrer Quittung zu einem Händler in Ihrer Nähe, um technischen Service zu erhalten.
●15 Tage kostenloser Ersatz.
●24 Monate kostenlose Reparatur. Falls Probleme nach 24 Monaten auftreten, bieten wir weiterhin kostenlose Reparatur an, berechnen aber das Material.
●Lebenslanger technischer Service.

Achtung:
1. Absichtlich herbeigeführte Beschädigungen sind nicht inklusive der Garantie.
2. Es wird empfohlen, sich zu registrieren und auf die Website www.xtar.cc zuzugreifen, um auf den Kundendienst zuzugreifen.
3. Bei Fragen wenden Sie sich bitte an unsere E-Mail-Adresse für den After-Sales-Service: service@xtar.cc (für den Weltmarkt) und serviceus@xtar.cc (für den US-Markt).

Anti-Fake
1. Entfernen Sie das fälschungssichere Label von der Packung, um die 18-stellige Nummer abzulesen.
2. Geben Sie die Nummer auf www.xtar.cc ein (Contact us – Anti-fake).

Warnung
1. Ist die Stromversorgung nicht ausreichend, wird das Ladegerät den Ladestrom entsprechend reduzieren.
2. Das Ladegerät kann nur 1,5 V Li-Ionen / IMR / INR / ICR- und 1,2 V Ni-MH AA / AAA-Batterien laden. Laden Sie keine ungeeigneten Batterien wie 3,6 V / 3,7 V Li-Ionen-Batterien und Trockenzellen mit dem Ladegerät auf.
3. Aufgrund der unterschiedlichen Leistung und Kapazität der Batterieentladung verwenden Sie bei Verwendung der USB-Ausgangsfunktion denselben Typ, dieselbe Marke und den gleichen Zustand der AA-Batterien. Es wird nicht empfohlen, zum Entladen verschiedene Batterietypen zu verwenden. Für eine bessere Leistung wird nicht empfohlen, zum Entladen AAA-Batterien zu verwenden.
4. Halten Sie das Gerät fern von Feuchtigkeit, Wasser und Schmutz.
5. Kinder sollten das Gerät nur unter Aufsicht von Erwachsenen benutzen.
6. Benutzen oder demontieren Sie das Gerät nicht falls es beschädigt ist.
7. Für weitere und aktuelle Informatuionen gehen Sie auf www.xtar.cc.

Français-BC4
Chargeur de batterie Type-C 1,5 V Li-ion / 1,2 V Ni-MH

Introduction
Un chargeur multifonctionnel qui s'applique aux batteries Li-ion 1,5 V et aux batteries Ni-MH 1,2 V, avec trois fonctions dont la charge, l'éclairage LED et l'alimentation de sortie USB.

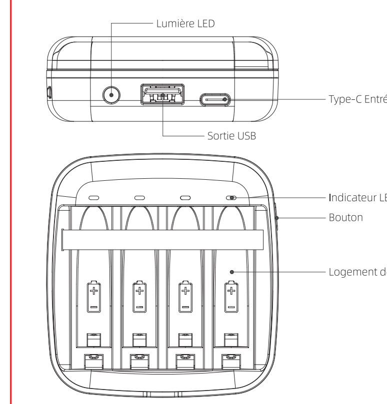

Pour une utilisation avec des piles rechargeables:
1.5V Li-ion/IMR/INR/ICR and 1.2V Ni-MH AA/AAA

Caractéristiques

Modèle	BC4
Entrée	DC 5V 2A
Courant de charge constant	0.5A x 4
Sortie USB	5V 1A
Courant de fin de charge	≤100mA
Température d´utilisation	0-40℃

Opération
Ⅰ. Fonction de charge
Branchez l'alimentation et insérez la pile: la charge démarre automatiquement.

Ⅱ. Fonction d'activation des piles á 0V
En insérant les piles, le chargeur détectera et activera automatiquement les piles rechargeables.

III. Lumière LED
Insérez quatre batteries alimentées dans le chargeur, appuyez longuement sur le bouton pendant 2 secondes pour allumer la lumière, puis appuyez de nouveau longuement pendant 2 secondes pour l'éteindre.

IV. Sortie USB
Lorsque le chargeur ne se charge, insérez quatre batteries alimentées dans le chargeur, appuyez sur le bouton pour activer la sortie USB pour alimenter l'appareil externe.

Remarque:
Le BC4 peut être utilisé pour décharger des piles sèches AA / AAA, mais il ne peut pas être utilisé pour les charger et ne peut pas être utilisé pour charger et décharger des batteries Li-ion 3,6 V / 3,7 V.

LED Signification des couleurs
Vert: Veille / charge complète / décharger
Rouge: charge / activation
Remarque: Lors de la décharge, les indicateurs verts représentent la puissance des batteries. En raison des caractéristiques de la tension de sortie constante des batteries Li-ion 1,5 V, quatre voyants verts sont toujours allumés pendant la décharge.

Garantie
Toujours garder le reçu de l ´achat du chargeur XTAR pour le service après-vente.
● remplacement gratuit est prévu dans les 15 jours suivant l'achat.
● réparation gratuite est prévue dans 24 mois suivant l'achat. Si des problèmes surviennent après 24 mois, nous offrirons un service de réparation gratuit, mais nous vous demanderons de payer pour les pièces de rechange utilisées. Le concessionnaire vous informera de cela avant la réparation.
● soutien technique à vie.

Remarque:
1. Les dommages causés par une mauvaise utilisation ne sont pas inclus dans la garantie.
2. Il est conseillé de s'inscrire et d'accéder au site Web www.xtar.cc pour avoir accès au service clientèle.
3. En cas de questions, veuillez nous contacter à notre adresse e-mail pour le service après-vente : service@xtar.cc (pour le marché mondial) et serviceus@xtar.cc (pour le marché américain).

Anti-faux
1. Grattez l'étiquette anti-contrefaçon sur le paquet pour obtenir un numéro de 18 chiffres.
2. Entrez le numéro ainsi obtenu sur la page de www.xtar.cc (Contact Us - Anti-fake).

Avertissements
1. Lorsque l'alimentation est insuffisante, le chargeur réduit le courant de charge automatiquement.
2. Le chargeur ne peut charger que des batteries Li-ion 1,5 V / IMR / INR / ICR et 1,2 V Ni-MH AA / AAA. Ne pas charger les piles incompatibles, telles que des batteries Li-ion 3,6 V / 3,7 V et des piles sèches avec le chargeur.
3. En raison de la différence de performance et de capacité de décharge de la batterie, lors de l'utilisation de la fonction de sortie USB, veuillez utiliser le même type, la même marque et l'état similaire des piles AA. Il n'est pas recommandé d'utiliser différents types de batteries pour la décharge. Pour une meilleure performance d'utilisation, il n'est pas recommandé d'utiliser des piles AAA pour la décharge.
4. Gardez le chargeur à l'abri de l'humidité, de l'eau et de la poussière excessive.
5. Les enfants ne doivent pas utiliser le chargeur.
6. Ne pas démonter ou utiliser le chargeur si elle est endommagée.
7. Pour plus d'informations et les mises au jour visitez nous s'il vous plaît sur www.xtar.cc.

Lingua Italiana-BC4
Caricabatterie tipo C da 1,5 V Li-ion / 1,2 V Ni-MH

Introduzione
Un caricabatterie multifunzionale che si applica alle batterie agli ioni di litio da 1,5 V e alle batterie Ni-MH da 1,2 V, con tre funzioni tra cui ricarica, illuminazione a LED e alimentazione di uscita USB.

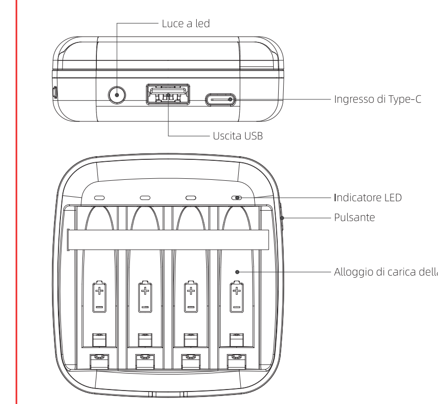

Da utilizzare con batterie ricaricabili da
1,5V Li-ion / IMR / INR / ICR e 1,2 V Ni-MH AA / AAA

Specifiche

Modello	BC4
Entrata	DC 5V 2A
Corrente costante di carica	0.5A x 4
Uscita USB	5V 1A
Corrente di fine carica	≤100mA
Temperatura d´uso	0-40℃

Funzioni
Ⅰ. Funzione di carica
Collegare l'alimentazione e inserire la batteria, inizia automaticamente a caricare.

Ⅱ. Funzione di attivazione 0V.
Inserendo le batterie, il caricabatterie rileverà e attiverà automaticamente le batterie ricaricabili.

III. Luce a led
Inserire quattro batterie alimentate nel caricabatterie, premere a lungo il pulsante per 2 secondi per accendere la luce, quindi premere di nuovo a lungo per 2 secondi per spegnerlo.

IV. Uscita USB
Quando il caricabatterie non si sta caricando, inserire quattro batterie alimentate nel caricabatterie, premere il pulsante per attivare l'uscita USB per alimentare il dispositivo esterno.

Nota:
Il BC4 può essere utilizzato per scaricare batterie a secco AA / AAA, ma non può essere utilizzato per caricarle e non può essere utilizzato per caricare e scaricare batterie agli ioni di litio da 3,6 V / 3,7 V.

Indicatore LED Colore Significato
Verde: standby / carica completa / scarico
Rosso: carica / attivazione
Nota: Durante la scarica, gli indicatori verdi rappresentano la potenza delle batterie. A causa delle caratteristiche dell'uscita di tensione costante delle batterie agli ioni di litio da 1,5 V, quattro luci verdi sono sempre accese durante la scarica.

Garanzia
Acquista sempre il prodotto con la ricevuta del rivenditore per ottenere il servizio post-vendita.
● la sostituzione gratuita è prevista entro 15 giorni dall´acquisto.
● la riparazione gratuita è prevista entro 24 mesi dall´acquisto. Se dei problemi si sviluppano dopo i 24 mesi, offriremo un servizio di riparazione gratuito ma vi chiederemo di pagare il ricambio per le parti sostituite. Il concessionario vi informerà di questo prima della riparazione.
● Supporto tecnico a vita.

Nota:
1. Danni causati da un utilizzo incorretto non sono inclusi nella garanzia.
2. Si consiglia di registrarsi e accedere al sito www.xtar.cc per avere accesso al servizio clienti.
3. In caso di domande, si prega di contattarci al nostro indirizzo di posta elettronica per il post-vendita: service@xtar.cc (per il mercato globale) e serviceus@xtar.cc (per il mercato statunitense).

Anti-falsificazione
1. Graffiate l'etichetta anti-contraffazione sul pacchetto per ottenere un numero di 18 cifre.
2. Immettere il numero cosi ottenuto sulla pagina www.xtar.cc (Contact Us - Anti-fake).

Avvertenze
1. Quando l'alimentazione elettrica è insufficiente, il caricabatteria riduce la corrente di carica automaticamente.
2. Il caricabatterie può caricare solo batterie Li-ion / IMR / INR / ICR da 1,5 V e 1,2 V Ni-MH AA / AAA. Non caricare batterie non incompatibili, come batterie agli ioni di litio da 3,6 V / 3,7 V e pile a secco con il caricabatterie.
3. A causa della differenza nelle prestazioni e capacità di scarica della batteria, quando si utilizza la funzione di uscita USB, utilizzare lo stesso tipo, la stessa marca e le condizioni simili delle batterie AA. Non è consigliabile utilizzare diversi tipi di batterie per scaricare. Per prestazioni ottimali, non è consigliabile utilizzare batterie AAA per scaricare.
4. Tenere il caricabatteria lontano da umidità, acqua e polvere eccessiva.
5. I bambini non devono utilizzare il caricabatteria.
6. Non smontare o utilizzare il caricabatteria se è danneggiato.
7. Per ulteriori informazioni aggiornate, visitare il sito www.xtar.cc.

中文-BC4
Type-C 1.5V 锂电池/1.2V镍氢电池充电器

简介
充电池、照明灯、输出电源，3种功能，一键切换，创新兼容1.5V锂电池和1.2V镍氢电池混充的多功能充电器。

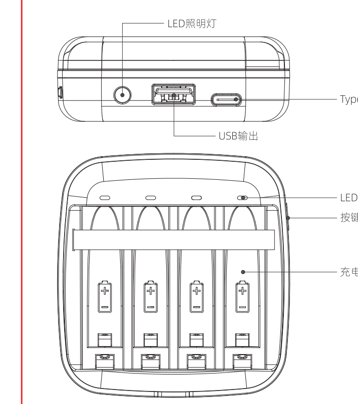

适用于：
1.5V Li-ion/IMR/INR/ICR AA/AAA锂电池和1.2V AA/AAA 镍氢电池。

参数表

型号	BC4
输入	DC 5V 2A
恒流充电电流	0.5A x 4
USB输出	5V 1A
充电截止电流	≤100mA
运行温度	0-40℃

操作
Ⅰ. 充电功能
接通电源后放入电池，充电器自动开始为电池充电。

Ⅱ. 0V激活
插入电池后，充电器将自动对可激活电池进行检测和激活。

III. LED照明灯
放入四颗有电的电池，长按2秒按键即可打开LED灯照明，再次长按2秒即可关闭。

IV. USB输出
非充电状态下，放入四颗有电的电池，单击按键即可打开USB输出对外接设备供电。

注：
BC4可以用于给AA/AAA干电池放电，但不能给其充电，更不能用于3.6V/3.7V锂电池的充放电。

指示灯含义
绿色：待机/充满/放电中
红色：充电中/激活中
注：放电时，绿灯指示电池的电量；因1.5V锂电池恒压输出的特性，放电时四颗绿灯常亮。

售后服务
请提供带保修号的产品及发票（或收据）给经销商以获得售后服务。XTAR将提供以下服务：
● 15天免费包换。
● 24个月免费保修。超出保修期的维修需要您支付材料和运输费用。在您决定是否维修前，经销商会告知所需费用。
● 终身技术支持。

请注意：
1.因用户使用或保管不当而产生的故障不享有包换和保修服务。
2.欢迎注册XTAR官网会员（www.xtar.cc），享受会员服务。
3.如有售后问题，请联系官方售后邮箱：service@xtar.cc。

防伪查询
1.刮开包装盒上的18位防伪码。
2.在官网查询页面输入防伪码：www.xtar.cc－切换至中文官网－联系我们－防伪查询。

温馨提示
1.电源电压不足时，充电器将对应降低充电电流。
2.本产品仅适用于1.5V的AA/AAA锂电池及1.2V的AA/AAA镍氢电池充电。严禁充非适配电池，例如3.6V/3.7V的锂电池和干电池。
3.因电池放电能力与容量存在差异，使用USB放电模式时，请使用同一型号、同一品牌、新旧程度接近的5号电池，不建议混用放电；为获得更好的产品体验，不建议使用7号电池放电。
4.请勿在阳光曝晒、潮湿(雨水)、灰尘严重环境下使用充电器。
5.请勿拆卸或改装充电器，严禁在损坏的情况下使用充电器。
6.未成年人必须在大人的陪同下使用充电器。
7.获取更多最新信息，请访问www.xtar.cc。

Español-BC4
Tipo-1.5V Li-ion / 1.2V Ni-MH Cargador de batería

Introducción
Un cargador multifuncional que se aplica a las baterías de iones de litio de 1.5V y a las baterías Ni-MH de 1.2V, con tres funciones que incluyen carga, iluminación LED y fuente de alimentación de salida USB.

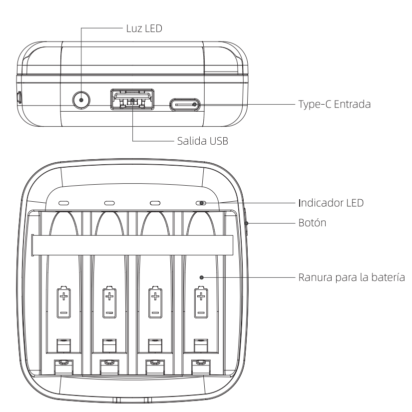

Utilizado para:
baterías de iones de litio / IMR / INR / ICR de 1.5V y baterías Ni-MH AA / AAA de 1.2V.

Especificaciones

Modelo	BC4
Entrada	DC 5V 2A
Corriente Constante	0.5A x 4
Salida USB	5V 1A
Corriente del final de carga	≤100mA
Temperatura de funcionamiento	0-40℃

Funcionamiento
Ⅰ. La Función de Carga
Conecte al suministro de energía e inserte las baterías, comenzará a cargar automáticamente.

Ⅱ. Activación de la Función 0V
Al insertar las baterías, el cargador detectará y activará automáticamente las baterías recuperables.

III. Luz LED
Inserte cuatro baterías con alimentación en el cargador, mantenga presionado el botón durante 2 segundos para encender la luz y luego mantenga presionado durante 2 segundos nuevamente para apagarlo.

IV. Salida USB
Cuando el cargador no se está cargando, inserte cuatro baterías con alimentación en el cargador, presione el botón para encender la salida USB para alimentar el dispositivo externo.
Nota:
BC4 se puede usar para descargar baterías secas AA / AAA, pero no se puede usar para cargarlas, y no se puede usar para cargar y descargar baterías de iones de litio de 3.6V / 3.7V.

Significado del Color del Indicador
Verde: modo de espera/completamente cargado/descargando
Rojo: cargando/activandoa
Nota: Al descargar, los indicadores verdes representan la potencia de las baterías. Debido a las características de la salida de voltaje constante de las baterías de iones de litio de 1.5V, cuatro luces verdes siempre están encendidas durante la descarga.

Garantía
Deberá llevarse el producto. producto (junto con el número de garantía) y la factura al concesionario local para obtener un servicio de post-venta.
● 15 días de reemplazo gratuito.
● 24 meses de reparación gratuita. Si surgieran problemas luego de los 24 meses, le ofreceremos un servicio gratuito de reparación, pero le cobraremos las piezas utilizadas. El concesionario le informará el costo de reparación antes de realizar la misma.
● Soporte técnico de por vida.

Nota:
1. Quedará fuera de garantía cualquier uso inadecuado del cargador. no está cubierto por la garantía.
2. Se recomienda que se registre e inicie sesión en www.xtar.cc para acceder al servicio para usuarios.
3. Si tiene alguna pregunta, póngase en contacto con nuestra dirección de correo electrónico de postventa: service@xtar.cc (para el mercado internacional), o serviceus@xtar.cc (para el mercado estadounidense).

Protección contra falsificaciones
1. Raspe la etiqueta contra falsificaciones del paquete para obtener un número de 18 dígitos.
2. Ingrese dicho número en la página de consultas en www.xtar.cc (Contact Us - Anti-fake) (Contáctenos – Contra falsificaciones).

Advertencia
1. Cuándo la fuente de alimentación sea insuficiente, el cargador reducirá la corriente de carga en forma acorde.
2. El cargador solo puede cargar baterías de iones de litio / IMR / INR / ICR de 1.5V y baterías Ni-MH AA / AAA de 1.2V. No cargue baterías inadecuadas, como baterías de iones de litio de 3.6V / 3.7V y celdas secas con el cargador.
3. Debido a la diferencia en el rendimiento y la capacidad de descarga de la batería, cuando use la función de salida USB, use el mismo tipo, la misma marca y la condición similar de las baterías AA. No se recomienda utilizar diferentes tipos de baterías para descargar. Para un mejor rendimiento de uso, no se recomienda usar baterías AAA para descargar.
4. Conserve el cargador lejos de la humedad, el agua y el exceso de polvo.
5. Los niños deberán usar el cargador bajo la supervisión de un adulto.
6. No desarme ni utilice el cargador si este se encuentra dañado.
7. Si desea obtener más información actualizada, visite la página www.xtar.cc.

Ελληνικά-BC4
Φορτιστής μπαταρίας Type-C 1.5V Li-ion / 1.2V Ni-MH

Εισαγωγή
Ένας πολυλειτουργικός φορτιστής που ισχύει για μπαταρίες ιόντων λιθίου 1,5V και μπαταρίες Ni-MH 1,2V, με τρεις λειτουργίες όπως φόρτιση, φωτισμό LED και τροφοδοσία εξόδου USB.

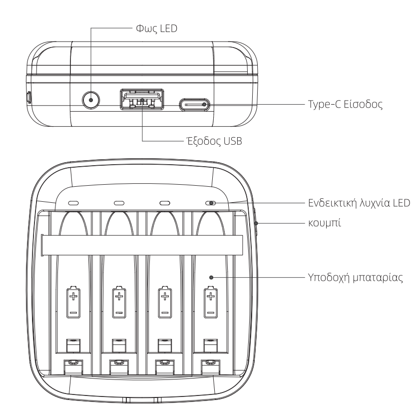

Ισχύει για:
μπαταρίες 1.5V Li-ion / IMR / INR / ICR και 1.2V Ni-MH AA / AAA.

Τεχνικά χαρακτηριστικά

Μοντέλο	BC4
Είσοδος	DC 5V 2A
Σταθερό φορτίο	0.5A x 4
Έξοδος USB	5V 1A
Τερματισμός ρεύματος φόρτισης	≤100mA
Θερμοκρασία λειτουργίας	0-40℃

Λειτουργία
Ⅰ. Η λειτουργία φόρτισης
Συνδέστε το τροφοδοτικό και τοποθετήστε τις μπαταρίες, η φόρτιση θα αρχίσει αυτόματα.

Ⅱ. 0V Λειτουργία ενεργοποίησης
Τοποθετώντας τις μπαταρίες, ο φορτιστής θα ανιχνεύσει και θα ενεργοποιήσει αυτόματα τις επαναφορτιζόμενες μπαταρίες.

III. Φως LED
Εισαγωγή τεσσάρων μπαταριών με ισχύ στο φορτιστή, πατήστε παρατεταμένα το κουμπί για 2 δευτερόλεπτα για να ανάψετε το φως και, στη συνέχεια, πατήστε παρατεταμένα για 2 δευτερόλεπτα για να απενεργοποιήσετε.

IV. Έξοδος USB
Όταν ο φορτιστής δεν φορτίζει, τοποθετήστε τέσσερις μπαταρίες με ισχύ στο φορτιστή, πατήστε το κουμπί για να ενεργοποιήσετε την έξοδο USB για να τροφοδοτήσετε την εξωτερική συσκευή.

Σημείωση:
Το BC4 μπορεί να χρησιμοποιηθεί για την αποφόρτιση ξηρών μπαταριών AA / AAA, αλλά δεν μπορεί να χρησιμοποιηθεί για φόρτιση και δεν μπορεί να χρησιμοποιηθεί για φόρτιση και εκφόρτιση μπαταριών ιόντων λιθίου 3.6V / 3.7V.

Σημασία χρώματος ενδεικτικής λυχνίας
Πράσινο: κατάσταση αναμονής/πλήρως φορτισμένη/εκφόρτιση
Κόκκινο: φόρτιση/ενεργοποίηση
Σημείωση: Κατά την εκφόρτιση, οι πράσινες ενδείξεις αντιπροσωπεύουν την ισχύ των μπαταριών. Λόγω των χαρακτηριστικών της εταθερό τάσης της μπαταρίας ιόντων λιθίου 1,5V, τέσσερα πράσινα φώτα είναι πάντα αναμμένα κατά την εκφόρτιση.

Εγγύηση
Παρακαλούμε να προσκομίσετε το προϊόν (μαζί με τον αριθμό της εγγύησης) και την απόδειξη αγοράς στο τοπικό σας εξουσιοδοτημένο κατάστημα, για εξυπηρέτηση μετά την πώληση.
● Δωρεάν αντικατάσταση εντός 15 ημερών.
● Δωρεάν επισκευή εντός 24 μηνών. Εάν προκύψουν προβλήματα μετά τους 24 μήνες, προσφέρουμε δωρεάν επισκευή, με χρέωση όμως των υλικών. Το εξουσιοδοτημένο κατάστημα θα σας ενημερώσει για τη χρέωση, πριν την επισκευή.
● Τεχνική υποστήριξη για όλη τη διάρκεια ζωής του προϊόντος.

Σημείωση:
1. Ζημιές από αμέλεια δεν περιλαμβάνονται στην εγγύηση.
2. Συνιστάται να εγγραφείτε και να συνδεθείτε στο www.xtar.cc για να μπορείτε να έχετε την εξυπηρέτηση πελατών των μελών
3. Για οποιαδήποτε απορία, παρακαλείσθε να επικοινωνήσετε στην ηλεκτρονική διεύθυνση εξυπηρέτησης πελατών service@xtar.cc (για την παγκόσμια αγορά), ή serviceus@xtar.cc (για την αγορά των ΗΠΑ)

Εγγύηση Γνησιότητας
1. Ξύστε την ετικέτα γνησιότητας πάνω στη συσκευασία για να αποκαλύψετε τον 18-ψήφιο αριθμό.
2. Εισάγετε τον αριθμό στην ειδική μας ιστοσελίδα στο www.xtar.cc (Contact Us - Anti-fake).

Προσοχή
1. Όταν η παροχή ρεύματος είναι ανεπαρκής, θα μειωθεί αντίστοιχα η ένταση ρεύματος φόρτισης.
2. Ο φορτιστής μπορεί να φορτίσει μόνο μπαταρίες ιόντων λιθίου 1,5V / IMR / INR / ICR και 1,2V Ni-MH AA / AAA. Μη φορτίζετε με τον φορτιστή μπαταρίες που δεν είναι κατάλληλες, όπως μπαταρίες ιόντων λιθίου 3.6V / 3.7V και ξηρά κελιά.
3. Λόγω της διαφοράς στην απόδοση και την ικανότητα εκφόρτισης της μπαταρίας, όταν χρησιμοποιείτε τη λειτουργία εξόδου USB, χρησιμοποιήστε τον ίδιο τύπο, την ίδια μάρκα και την παρόμοια κατάσταση των μπαταριών AA. Δεν συνιστάται η χρήση διαφορετικών τύπων μπαταριών για εκφόρτιση. Για καλύτερη χρήση της απόδοσης, δεν συνιστάται η χρήση μπαταριών AAA για εκφόρτιση.
4. Προφυλάξτε τον φορτιστή από υγρασία, νερό και υπερβολική σκόνη.
5. Τα παιδιά θα πρέπει να χρησιμοποιούν τον φορτιστή μαζί με κάποιον ενήλικα.
6. Μην αποσυναρμολογείτε τον φορτιστή σε περίπτωση βλάβης.
7. Για περισσότερες και νεότερες πληροφορίες, παρακαλώ επισκεφθείτε τον ιστότοπο www.xtar.cc.

Türkçe-BC4
Tip-C 1.5V Li-ion / 1.2V Ni-MH Pil Şarj Cihazı

Giriş
1.5V Li-ion piller ve 1.2V Ni-MH piller için geçerli olan çok işlevli şarj cihazı, şarj, LED aydınlatma ve USB çıkış güç kaynağı olmak üzere üç fonksiyona sahiptir.

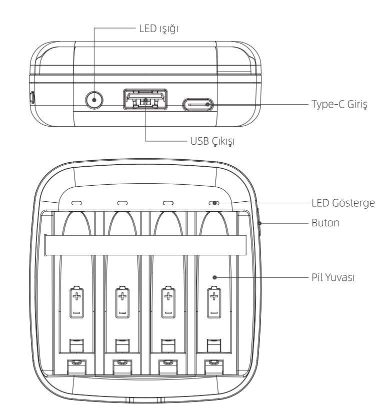

İlgili Piller:
1.5V Li-ion / IMR / INR / ICR ve 1.2V Ni-MH AA / AAA piller.

Teknik Özellikler

Model	BC4
Giriş	DC 5V 2A
Sabit Akım	0.5A x 4
USB Çıkışı	5V 1A
Şarj Sonu Akımı	≤100mA
Çalışma Sıcaklığı	0-40℃

Çalıştırma
Ⅰ. Şarj Özelliği
Güç kaynağına bağlayıp pilleri yerleştirin. Şarj işlemi otomatik olarak başlar.

Ⅱ. 0V Aktivasyon Özelliği
Aküleri taktıktan sonra şarj cihazı, akülerin akülerini otomatik olarak algılar ve etkinleştirir.

III. LED ışığı
Şarj cihazına güç veren dört pil takın, ışığı açmak için düğmeye 2 saniye uzun basın ve ardından kapatmak için 2 saniye tekrar basın.

IV. USB Çıkışı
Şarj cihazı şarj olmuyorken, şarj cihazına güç veren dört pil takın, harici cihaza güç vermek için USB çıkışını açmak için düğmeye basın.

Not:
BC4, AA / AAA kuru pilleri boşaltmak için kullanılabilir, ancak pilleri şarj etmek için kullanılamaz ve 3.6V / 3.7V Li-ion pilleri şarj etmek ve boşaltmak için kullanılamaz.

Gösterge Renklerinin Anlamları
Yeşil: beklemede/tam şarj olmuş/boşaltma
Kırmızı: şarj oluyor/etkinleştiriliyor
Not: Boşalırken, yeşil göstergeler pillerin gücünü temsil eder. 1.5V Li-ion pillerin sabit voltaj çıkışının özellikleri nedeniyle, boşaltma sırasında dört yeşil ışık her zaman yanar.

Garanti
Satış sonrası servis için (garanti numarasıyla birlikte) ürününüzü ve faturanızı bölgenizdeki bayiye götürün.
● 15 gün içinde ücretsiz değişim.
● 24 ay boyunca ücretsiz onarım. 24 aydan sonra herhangi bir sorun yaşarsanız onarım hizmeti ücretsiz olarak verilecektir ancak kullanılan yedek parçalar için ücret alınacaktır. Bayi onarımdan önce onarım ücretini size bildirecektir.
● Ömür boyu teknik destek.

Not:
1. Kullanıcı hataları garanti kapsamında değildir.
2. Üye hizmetlerinden faydalanmak için, www.xtar.cc adresinden kayıt olmanızı ve giriş yapmanızı tavsiye ederiz.
3. Sorularınız için, lütfen satış sonrası desteğe yönelik e-posta adresimizle iletişim kurun: service@xtar.cc (küresel pazar için) veya serviceus@xtar.cc (ABD pazarı için).

Sahte Ürün Koruması
1. 18 haneli sayıya ulaşmak için paket üzerindeki sahte ürün koruması etiketini kazıyın.
2. Gördüğünüz sayıyı www.xtar.cc adresindeki sorgu sayfasına girin Contact Us - Anti-fake (Bize Ulaşın – Sahte Ürün Koruması).

Uyarı
1. Güç kaynağı yetersiz olduğunda şarj cihazı şarj akımını buna göre azaltacaktır.
2. Şarj cihazı sadece 1.5V Li-ion / IMR / INR / ICR ve 1.2V Ni-MH AA / AAA pilleri şarj edebilir. Şarj cihazıyla 3.6V / 3.7V Li-ion piller ve kuru hücreler gibi uygun olmayan pilleri şarj etmeyin.
3. Pil çıkış performansı ve kapasitesindeki farktan dolayı, USB çıkış işlevini kullanırken, lütfen aynı tip, aynı marka ve AA pillerin benzer durumunu kullanın. Boşaltmak için farklı tipte pillerin kullanılması önerilmez. Daha iyi bir performans elde etmek için, deşarj için AAA pil kullanılması önerilmez.
4. Şarj cihazını nemli, ıslak ve aşırı tozlu ortamlardan uzak tutun.
5. Çocuklar şarj cihazını yetişkin gözetiminde kullanmalıdır.
6. Eğer hasar görmüşse şarj cihazını sökmeye çalışmayın veya kullanmayın.
7. Daha fazla bilgi ve güncel bilgiler için lütfen www.xtar.cc adresini ziyaret edin.

Русский-BC4
Тип-C 1.5V Li-ion / 1.2V Ni-MH зарядное устройство

Введение
Многофункциональное зарядное устройство для литий-ионных батарей 1,5 В и никель-металлогидридных батарей 1,2 В с тремя функциями, включая зарядку, светодиодное освещение и выходной источник питания USB.

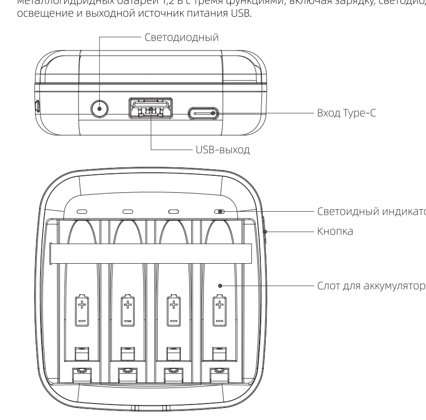

Поддерживаемые типы аккумуляторов:
1,5В литий-ионные /IMR/INR/ICR и 1,2 В Ni-MH AA / AAA батарей.

Технические параметры

Модель	BC4
Входные параметры	5В пост. тока 2А
Постоянный ток	0,5A x 4
Выходные параметры USB	5В 1А
Ток в конце зарядки	≤100mA
Рабочая температура	0-40℃

Эксплуатация
Ⅰ. Функция зарядки
Подключите устройство к источнику питания и вставьте аккумулятор, зарядка начнется автоматически.

Ⅱ. Функция активации 0В
Вставив аккумуляторы, зарядное устройство автоматически обнаружит и активирует возобновляемые аккумуляторы.

III. Светодиодный
Вставив четыре батареи с питанием в зарядное устройство, нажмите и удерживайте кнопку в течение 2 секунд, чтобы включить свет, а затем снова нажмите и удерживайте кнопку в течение 2 секунд, чтобы выключить.

IV. USB Output
Когда зарядное устройство не заряжается, вставьте в него четыре батареи с питанием, нажмите кнопку, чтобы включить выход USB для питания внешнего устройства.

Примечание:
BC4 можно использовать для разрядки сухих батарей типа AA / AAA, но нельзя использовать для их зарядки, а также для зарядки и разрядки литий-ионных батарей 3,6 В / 3,7 В.

Значение цветов светового индикатора
Зеленый: режим ожидания / аккумулятор полностью заряжен / разрядка
Красный: заряжается / активируется
Примечание: При разряде зеленые индикаторы отображают мощность аккумуляторов. Из-за характеристик выхода постоянного напряжения литий-ионных аккумуляторов 1,5 В во время разряда всегда горят четыре зеленых индикатора.

Гарантия
Вы сможете воспользоваться нашими услугами по гарантийному обслуживанию, предоставив местному торговому агенту продукт (с гарантийным номером) и квитанцию. Мы обеспечим:
● Бесплатную замену в течение 15 дней.
● Бесплатный ремонт в течение 24 месяцев. Если проблема возникнет через 24 месяцев, мы предложим вам бесплатный ремонт, но вы должны будете оплатить запасные части. Торговый агент заранее сообщит вам стоимость ремонта.
● Техническую поддержку на протяжении всего срока службы изделия.

Примечание:
1. Данная гарантия не распространяется на повреждения, вызванные неправильной эксплуатацией, разборкой и непреодолимыми факторами.
2. Для получения привилегий участника, зарегистрируйтесь и войдите на сайт www.xtar.cc.
3. Если у вас возникли вопросы, свяжитесь с нашим отделом послепродажного обслуживанию. Адрес электронной почты: service@xtar.cc (для международных клиентов) или serviceus@xtar.cc (для клиентов на территории США).

Защита от подделок
1. Сотрите защитную наклейку на упаковке.
2. Проявившийся 18-значный номер введите на странице сайта www.xtar.cc (Contact Us - Anti-fake (Свяжитесь с нами – Защита от подделок).

Предупреждение
1. Функция динамического управления питанием позволяет зарядному устройству автоматически изменять зарядный ток. При слабом источнике питания зарядный ток будет соответственно уменьшаться.
2. Зарядное устройство может заряжать только 1,5В литий-ионные / IMR / INR / ICR и 1,2В Ni-MH AA / AAA батареи. Не заряжайте с помощью зарядного устройства неподходящие батареи, такие как литий-ионные батареи 3,6 В / 3,7 В и сухие элементы.
3. Из-за разницы в производительности и емкости разряда батареи, при использовании функции выхода USB, используйте тот же тип, ту же марку и аналогичное состояние батарей типа AA. Не рекомендуется использовать различные типы батарей для разрядки. Для лучшей производительности не рекомендуется использовать батарейки AAA для разрядки.
4. Не допускайте контакта зарядного устройства с водой, не используйте устройство в условиях запыленности и при повышенной влажности.
5. Дети могут использовать зарядное устройство исключительно под наблюдением взрослых.
6. В случае повреждения зарядного устройства, не используйте и не разбирайте его.
7. Более подробная информация с учетом последних изменений представлена на сайте www.xtar.cc.

日本語-BC4
Type-C 1.5V リチウムイオン/ 1.2V ニッケル水素電池充電器

紹介
1.5V Li-ionバッテリーと1.2V Ni-MHバッテリーに対応する多機能充電器。充電、LED照明、USB出力電源などの3つの機能を備えています。

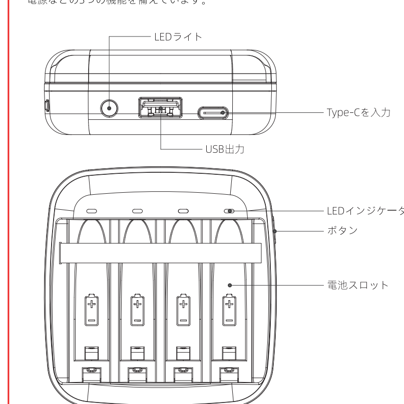

対象：
1.5Vリチウムイオン/IMR/INR/ICR および1.2V ニッケル水素 AA / AAAバッテリーに。

仕様

モデル	BC4
入力	DC 5V 2A
定電流	0.5A x 4
USB出力	5V 1A
充電終止電流	≤100mA
動作温度範囲	0-40℃

操作方法
Ⅰ.充電機能
電源に接続して電池を挿入します。自動で充電が始まります。

Ⅱ. 0Vアクティベーション機能
バッテリーを挿入すると、充電器は回復可能なバッテリーを自動的に検出してアクティブにします。

III. LED照明
電源が入った4つのバッテリーを充電器に挿入し、ボタンを2秒間長押ししてライトをオンにし、次に2秒間長押ししてオフにします。

IV. USB出力
非充電状態で、4つの充電済みバッテリーを挿入し、ボタンをクリックしてUSB出力をオンにして、外部デバイスに電力を供給します。

注：
BC4はAA / AAA乾電池の放電に使用できますが、充電には使用できません。また、3.6V / 3.7Vリチウムイオン電池の充電と放電にも使用できません。

インジケーターの色が表す状態
緑：スタンバイ/フル充電完了/放電中
赤：充電中/起動中
注：放電中は、緑色のインジケーターがバッテリーの電力を表します。1.5Vリチウムイオンバッテリーの定電圧出力の特性により、放電中は常に4つの緑色のライトが点灯します。

保証
購入後のサービスを受ける際は、製品（保証書番号）とレシートを最寄りの代理店にお持ちください。
● 15日間無料交換。
● 24ヵ月無料修理。24ヵ月以上過ぎている場合、修理は無料で行いますが、使用した部品代はお支払いいただきます。代理店より、修理を行う前に修理料金をお知らせいたします。
● 無期限の技術サポート。

注：
1. 人為的な損傷は保証の範囲外です。
2. www.xtar.ccに登録してログインし、メンバー向けサービスをお受けになることをお勧めします。
3. ご質問は、メール（グローバル：service@xtar.cc、米国：serviceus@xtar.cc）でアフターセールス部門にお問い合わせください。

偽造防止
1. パッケージについている偽造防止ラベルを削ると、18桁の番号が書かれています。
2. www.xtar.ccのクエリページ（Contact Us（お問い合わせ）、Anti-fake（偽造防止）の順に開く）に、書かれている番号を入力してください。

警告
1. 電源が弱い場合、充電器の充電電流も同様に小さくなります。
2. この製品は、1.5V AA / AAAリチウム電池および1.2V AA / AAAニッケル水素電池の充電にのみ適しています。3.6V / 3.7Vリチウム電池や乾電池などの非対応バッテリーの充電は固く禁じられています。
3. 電池の放電性能や容量の違いにより、USB出力機能を使用する場合は、単3形電池の同型、同ブランド、同条件でご使用ください。放電用に異なる種類の電池を使用することは推奨されません。より良い使用パフォーマンスのために、放電に単4電池を使用することは推奨されません。
4. 充電器を湿度の高い場所に置いたり、水やほこりに触れたりしないようにしてください。
5. 大人の目の届かないところでお子様が充電器を使用することのないようにしてください。
6. 充電器が壊れた場合、解体したり使用したりしないでください。
7. 詳細な最新情報は、www.xtar.ccにアクセスしてご覧ください。

Polski-BC4
Ładowarka litowo-jonowa typu C 1,5 V / Ni-MH 1,2 V

Wprowadzenie
Wielofunkcyjna ładowarka, która ma zastosowanie do akumulatorów litowo-jonowych 1,5 V i akumulatorów Ni-MH 1,2 V, z trzema funkcjami, w tym ładowaniem, oświetleniem LED i zasilaniem wyjściowym USB.

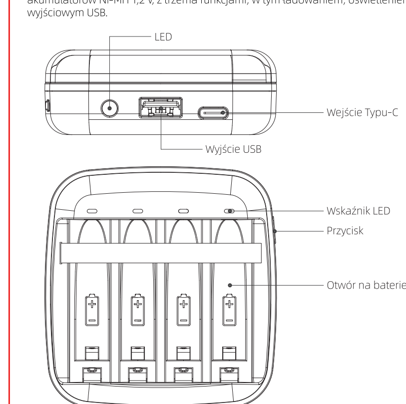

Stosować do：
Baterii 1.5V Li-jon/IMR/INR/ICR oraz akumulatorów Ni-MH AA / AAA 1,2 V.

Specyfikacja

Model	BC4
Wejście	DC 5V 2A
Prąd stały	0.5A x 4
Wyjście USB	5V 1A
Prąd terminacji	≤100mA
Temperatura robocza	0-40℃

Obsługa
I. Funkcja ładowania
Podłącz zasilanie i włóż akumulatorki; urządzenie zaczyna je ładować automatycznie.

II. 0V Funkcja aktywacji
Wkładając akumulatory, ładowarka automatycznie wykryje i uruchomi akumulatorki.

III. Oświetlenie LED
Włóż cztery baterie z zasilaniem do ładowarki, naciśnij długo przycisk przez 2 s, aby włączyć światło, a następnie naciśnij długo przez 2 s, aby wyłączyć.

IV. Wyjście USB
Gdy ładowarka nie ładuje się, włóż cztery baterie z zasilaniem do ładowarki, naciśnij przycisk, aby włączyć wyjście USB w celu zasilania urządzenia zewnętrznego.

Uwaga:
BC4 może być używany do rozładowywania suchych akumulatorów AA / AAA, ale nie można go używać do ładowania i nie można go używać do ładowania i rozładowywania akumulatorów litowo-jonowych 3,6 V / 3,7 V.

Znaczenie wskaźnika koloru
Zielony: tryb oczekiwania / pełne naładowanie / rozładowanie
Czerwony: ładowanie / aktywacja
Uwaga: Podczas rozładowywania zielone wskaźniki oznaczają moc akumulatorów. Ze względu na charakterystykę stałego napięcia wyjściowego akumulatorów litowo-jonowych 1,5 V, cztery zielone światła są zawsze włączone podczas rozładowywania.

Gwarancja
Należy dostarczy produkt (z numerem gwarancji) do lokalnego dealera, by uzyskać obsługę posprzedażną.
● bezpłatna wymiana w ciągu 15 dni.
● przez 24 miesięcy bezpłatna naprawa. Jeżeli problemy pojawią się po 24 miesiącach, oferujemy bezpłatne usługi naprawcze, lecz obciążamy kosztami wykorzystanych części zamiennych. Dealer poinformuje Pana/Panią o opłacie za naprawę przed przystąpieniem do pracy.
● Wsparcie techniczne przez cały czas użytkowania produktu.

Uwaga:
1. Uszkodzenia spowodowane przez użytkownika nie są objęte gwarancją.
2. Zalecane jest zarejestrowanie się i zalogowanie na stronie www.xtar.cc w celu uzyskania usługi członkowskiej.
3. W razie jakichkolwiek pytań prosimy o kontakt z naszą obsługą posprzedażową pod adresem e-mail: service@xtar.cc (na rynku globalnym) lub serviceus@xtar.cc (na rynku amerykańskim).

Zabezpieczenie przed fałszerstwami
1. Zdrap etykietę zapobiegającą fałszerstwom na opakowaniu w celu uzyskania 18-cyfrowego numeru.
2. Należy podawać ten numer na stronie z zapytaniem www.xtar.cc (Kontakt - Zabezpieczenie przed fałszerstwami).

Ostrzeżenie
1. Jeżeli zasilanie jest niewystarczające, ładowarka odpowiednio zredukuje prąd ładowania.
2. Ładowarka może ładować tylko akumulatory 1,5 V Li-ion / IMR / INR / ICR i 1,2 V Ni-MH AA / AAA. Nie ładuj nieodpowiednich baterii tą ładowarką., takich jak akumulatory litowo-jonowe 3,6 V / 3,7 V i suche ogniwa, za pomocą ładowarki.
3. Ze względu na różnicę w wydajności rozładowywania baterii i pojemności, w przypadku korzystania z funkcji wyjścia USB, należy używać tego samego typu, tej samej marki i podobnego stanu baterii AA. Nie zaleca się używania różnych rodzajów baterii do rozładowywania. Aby uzyskać lepszą wydajność, nie zaleca się używania baterii AAA do rozładowywania.
4.Przechowuj ładowarkę z dala od wilgoci, wody, i nadmiernego zapylenia.
5.Dzieci powinny korzystać z urządzenia wyłącznie pod nadzorem dorosłego.
6.Nie rozmontowuj, ani nie wykorzystuj ładowarki, jeżeli jest uszkodzona.
7. Więcej informacji oraz aktualizacje poznasz na stronie www.xtar.cc.